Kosmetikspiegel
17612019003 Kosmetikspiegel

PRODUKT

ZEICHNUNG

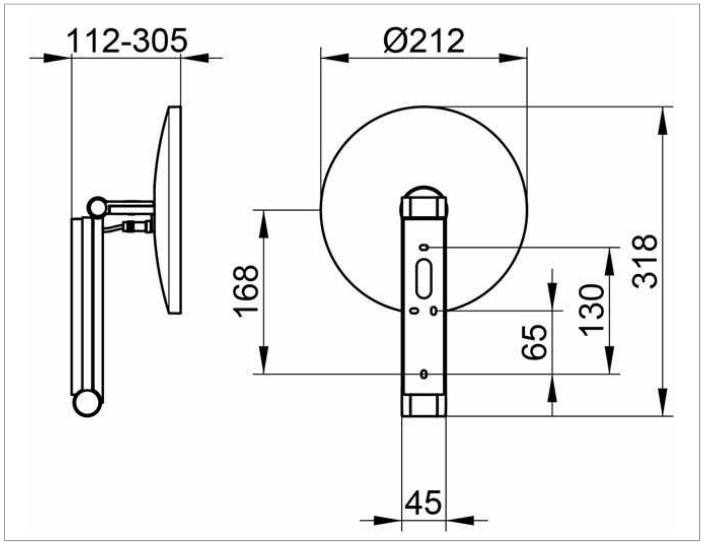

PRODUKTBESCHREIBUNG

beleuchtet, 1 Lichtfarbe 6500 Kelvin (Tageslicht),
Bedienung über Raumlichtschalter, Unterputz-Kabelführung,
an dreidimensional verstellbarem Schwenkarm,
Spiegel einseitig, Vergrößerungsfaktor x 5
Bedienung:
Raumlichtschalter (nicht im Lieferumfang enthalten)
Stromversorgung:
Netzanschluß über Wandanschlußdose,
12 V Unterputz-Netzteil, Eingangsbereich 220-240 V,
Verbrauch im Standby: 0 Watt
Beleuchtung:
LED 4,5 Watt (Lebensdauer > 50.000 Stunden)
Leuchtmittel nicht austauschbar
EEK: A , 5 kWh/1000h

OBERFLÄCHE

verchromt

ABMESSUNG

1 Lichtfarbe/ohne Kabel

AUSSCHREIBUNGSTEXT

KEUCO iLook_move Kosmetikspiegel, 17612019003
hochwertiger Kosmetikspiegel, rund,
hochglanzverchromt, beleuchtet,
an Schwenkarm aus einem stabilen,
rechteckigen Metallprofil mit verdeckten
Hochleistungsscharnieren,
flächige Wandmontage mit 4 Befestigungspunkten
zur optimalen Lastverteilung,
dreidimensional verstellbar, Spiegel einseitig konkav,
Vergrößerungsfaktor x 5,
Netzanschluss über Wandanschlussdose,
12V Unterputz-Netzteil (inklusive),
Eingangsbereich 220-240 V und Unterputz-Kabelführung,
Beleuchtung: 1 x 4,5 Watt LED (wartungsfrei),
Verbrauch im Standby: 0 Watt
Bedienung ausschließlich über Raumlichtschalter -
nicht im Lieferumfang enthalten,
1 Lichtfarbe: 6500 Kelvin (Tageslicht),
Höhe der Wandbefestigung 180 mm, Breite ca. 45 mm,
maximale Höhe ca. 500 mm,
Außendurchmesser 212 mm, maximale Ausladung ca. 300 mm,
der Kosmetikspiegel wird verdeckt angebracht,
Lieferung inkl. korrosionsfreiem Befestigungsmaterial

Hinweis:
Unterputz-Netzteil und Niedervolt Verbindungskabel (500 mm)
sind im Lieferumfang enthalten.
Aufgrund der Unterputz-Kabelführung muss die Position
des Kosmetikspiegels bereits im Rohbau definiert werden.

Für die Unterputz-Kabelführung und die Integration
des Unterputznetzteils bieten wir entsprechend
der Wandbeschaffenheit passende Rohbau-Sets an.

Bitte speparat bestellen:
Hohlwandmontage: Art.Nr. 17699000003
Mauerwerkmontage: Art.Nr. 17699000004